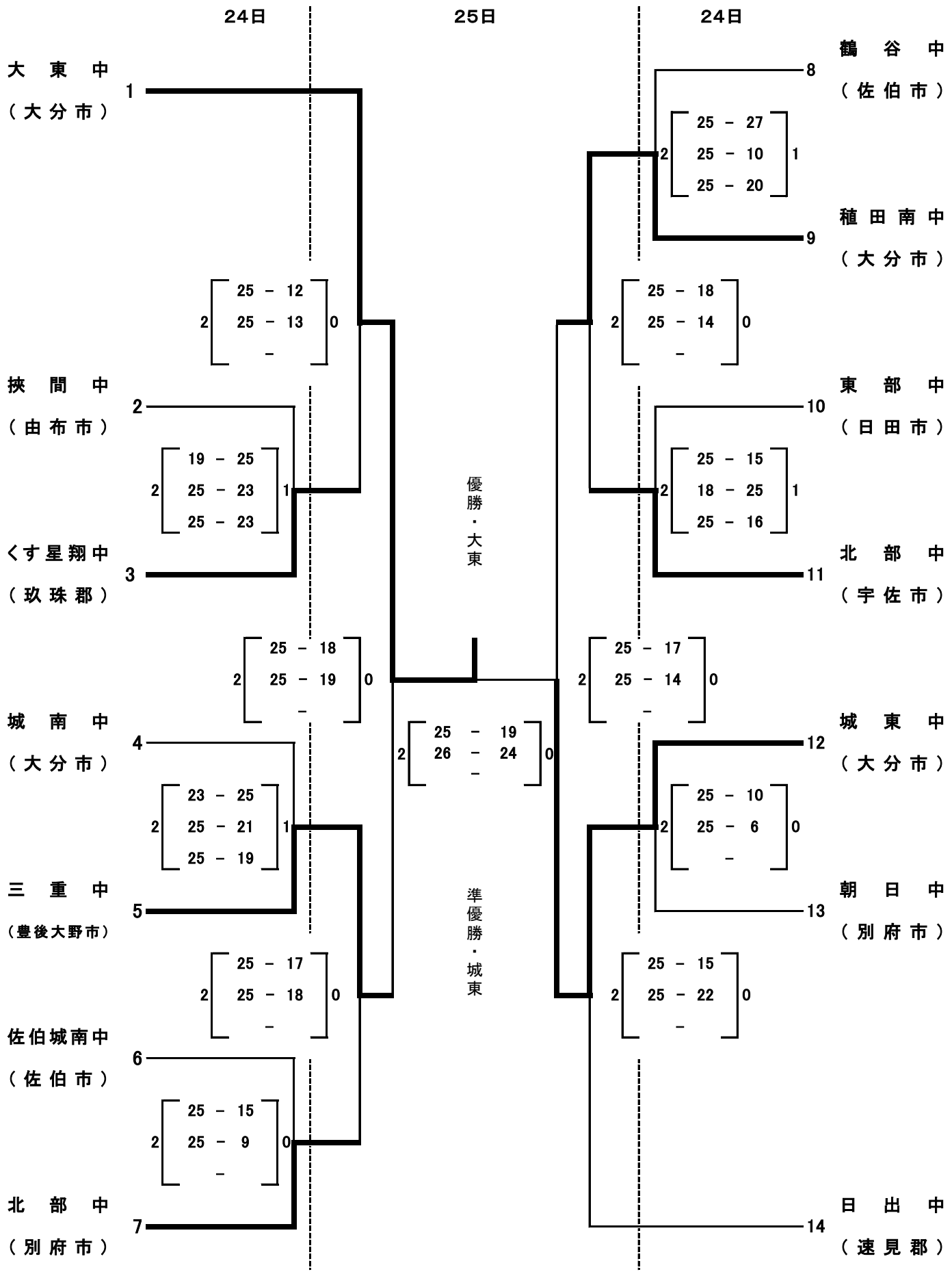第61回 大分県中学校総合体育大会 バレーボール競技（男子結果）